ASC Global
MAGYARORSZÁG



InterCom GSM/4G termékcsalád

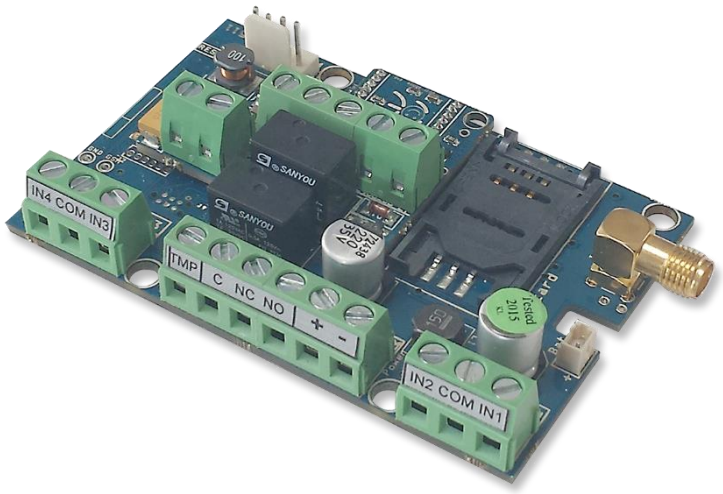

TELEPÍTÉSI ÉS HASZNÁLATI ÚTMUTATÓ

Tartalomjegyzék

Az eszköz leírása, működése ... 3
1. ábra: Az eszköz működése ... 3
A modul felépítése ... 4
2. ábra: Az eszköz felépítése ... 4
3. ábra: Sorkapocs bekötési sorrendje ... 4
4. ábra: SIM-kártya behelyezése ... 4
Telepítési útmutató ... 5
A modul csatlakoztatása (PC) ... 5
Programozás PC-s szoftver segítségével ... 5
Kapcsolódás a modulra ... 6
A program szerkezete ... 6
A modul állapotának kiolvasása ... 8
Az Eseménynapló kiolvasása ... 8
Mobilhálózati térerő kiolvasása ... 9
A modul csatlakoztatása (USB adapter) ... 9
Műszaki adatok ... 10
LED jelzések ... 10
Elérhető bekötési rajzaink ... 11
1. Rajz: Comelit általános bekötési rajz ... 12
2. Rajz: Bticino általános bekötési rajz ... 12
3. Rajz: Farfisa MD 30 bekötési rajz ... 12
4. Rajz: Fermax általános bekötési rajz ... 12
5. Rajz: Kanrich S913 bekötési rajz ... 13
6. Rajz: Golmar ER5555 ... 13
7. Rajz: Siedle bekötési rajz ... 13
8. Rajz: Urmet általános bekötési rajz ... 13
9. Rajz: BPT HA 200 bekötési rajz ... 14
10. Rajz: Az InterCom GSM/4G Monitoring Set bekötése ... 14
Programozás SMS-parancsok segítségével ... 14
A parancsok listája ... 15
SMS-parancs példák: ... 16
További InterCom GSM/4G típusok ... 17

Az eszköz leírása, működése

Az **InterCom GSM/4G egy mobilhálózaton működő kaputelefon-illesztő és kapuvezérlő modul**. A kaputelefon kültéri egységéhez csatlakoztatva a látogató hívását a lakó mobiltelefonjára továbbítja. A lakó így telefonján beszélhet a kapunál álló személlyel, és a telefon nyomógombjaival távolról is kinyithatja a kaput.



A modul **4+n vezetékes, legfeljebb 4 lakásos kaputelefon-rendszerekhez** illeszthető. A mobiltelefon átveszi a beltéri egység szerepét, így nincs szükség teljes kaputelefon-rendszer kiépítésére. A kaputelefon típusától függően a meglévő beltéri egység is megtartható és párhuzamosan használható. Az eszköz önálló kapuvezérlőként is alkalmazható.

Lakásonként **egy fő és egy tartalék telefonszám** állítható be. A kültéri hívógomb megnyomásakor a modul a fő számot hívja, elérhetetlenség esetén pedig a tartalék számot tárcsázza. A hívás fogadása után **kétirányú hangkapcsolat** jön létre. A kicsöngési idő és a beszélgetés maximális hossza beállítható. A hívások díja a modulba helyezett SIM-kártya díjcsomagjától függ.

A készülék **két független relékimenettel** rendelkezik: az első NO/NC, a második NO kialakítású. Beszélgetés közben a telefon **4-es és 6-os gombjával** vezérelhetők, így a kapu a hívás megszakítása nélkül nyitható. Mindkét kimenet beállítható **bistabil** – állapotváltó – vagy **monostabil** – meghatározott idejű – működésre.

A kimenetek **ingyenes hívással** is vezérelhetők. Hívószám-azonosítás nélkül a vezérlés korlátlan számról engedélyezhető, azonosítással pedig csak az előzetesen tárolt számokról érhető el. A modul belső memóriájában **1000 telefonszám** tárolható, de a jogosult számok a SIM-kártyán is elhelyezhetők.

Az **éjszakai mód** beállított időszakában a modul nem indít hívást, a bejövő hívással történő kapuvezérlés azonban továbbra is működik. A **16 000 eseményes napló** rögzíti a bemenetek és kimenetek állapotát, a tápellátás újraindulását, a modul és a mobilhálózat állapotinformációit, valamint a bejövő és kimenő hívásokat és SMS-eket.

A **tamper kapcsoló** szabotázsjelzőként használható, a bemenetekhez hasonló beállításokkal. Hosszú megnyomásával, majd elengedésével a gyári alapbeállítások is visszaállíthatók. Az **Anti Jammer System (AJS)** a térerő drasztikus csökkenése vagy a mobilhálózati kapcsolat megszakadása esetén riasztást vált ki. A modul a még elérhető hálózaton értesítést próbál küldeni, és beállítástól függően külső szirénát is aktiválhat valamelyik kimenetén keresztül.

A készülék folyamatosan figyeli a **tápellátást és a mobilhálózati térerőt**. A térerőadatok a programozó és felügyeleti szoftverben akár órás felbontásban kiolvashatók és grafikonon megjeleníthetők. A modul **SMS-paranccsal, hangmenüben, PC-n, valamint a Cloud Manager alkalmazásban és webes felületen** programozható.



1. ábra: Az eszköz működése

A modul felépítése

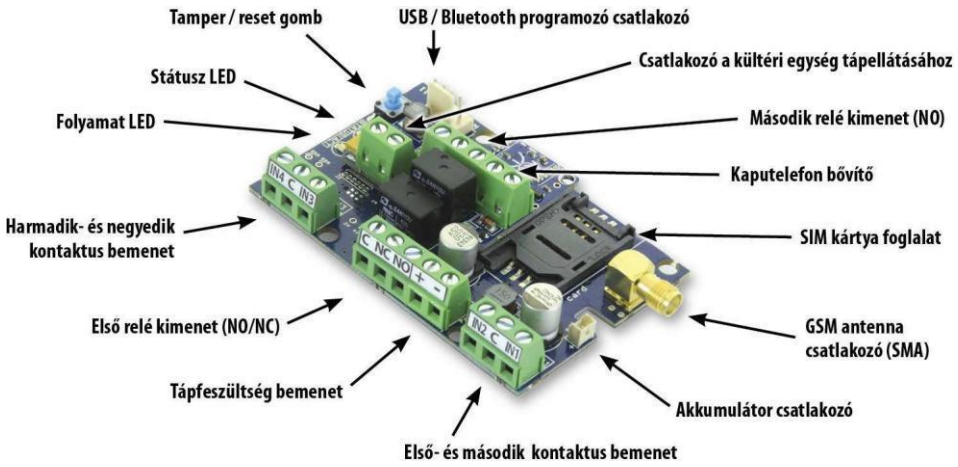

2. ábra: Az eszköz felépítése

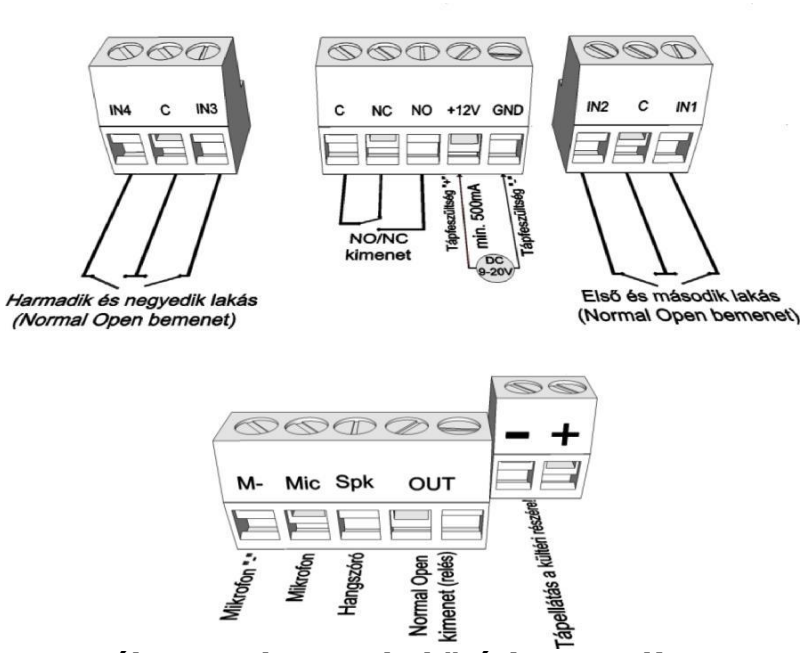

3. ábra: Sorkapocs bekötési sorrendje

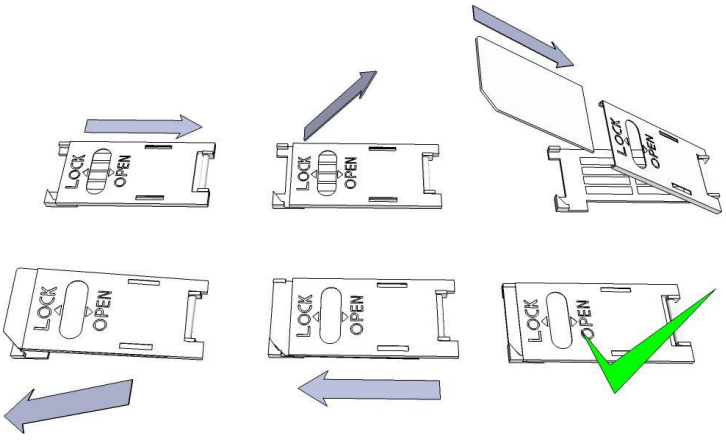

4. ábra: SIM-kártya behelyezése

Telepítési útmutató

1. Végezzen térerőmérést mobiltelefonjával. Előfordulhat, hogy a kívánt helyen a térerő nem elegendő. Ilyen esetben ajánlott a modul helyét még a felszerelés előtt megváltoztatni.
   Ne szerelje az eszközt olyan helyre, ahol erős elektromágneses zavarok érhetik, pl. villanymotorok közelébe, közvetlenül a riasztó transzformátora mellé.
   Ne szerelje nedves, illetve magas páratartalmú helyre.
2. Csatlakoztassa az antennát, amelyet SMA csatlakozóval rögzíthet. Rossz térerő esetén használjon nagyobb nyereségű antennát. Az antenna helyének megváltoztatásával is javíthat a térerőn.
   Ne helyezze az antennát különböző berendezések fém burkolata alá, mert az jelentősen ronthatja a térerőt!
3. **A SIM-kártyán tiltsa le a PIN-kód kérését, a hangpostát és a hívásértesítést.**
   Az újonnan vásárolt SIM-kártyát esetenként aktiválni kell (általában egy kimenő hívást kell kezdeményezni). Ellenőrizze a kártya érvényességét, feltöltőkártyás díjcsomag esetén az egyenleget, illetve annak felhasználási lehetőségeit (pl.: csak hívásra használható).
4. A SIM-kártyát a modulba helyezés előtt célszerű egy telefonkészülékbe helyezve annak megfelelő működését ellenőrizni.
   A hívószám kijelzését mind hívó, mind pedig hívott oldalról is ellenőrizni kell a kártyán. Ezt a funkciót egyes szolgáltatóknál külön engedélyezni kell.
5. Helyezze be a SIM-kártyát a modul kártyafoglalatába.
6. Külső relé használata esetén különös tekintettel legyen az erősáram okozta balesetveszély elkerülésére. Gondoskodjon a megfelelő érintésvédelem kialakításáról. Amennyiben nem rendelkezik megfelelő tapasztalattal, kérje szakértő segítségét.
7. Ellenőrizze, hogy a tápellátás teljesítménye elegendő-e a modul számára. Figyeljen a polaritásra. Fordított polaritás esetén a modul nem indul el, esetleg kárt okozhat benne.
8. Ezek után az eszköz tápfeszültségre kapcsolható.
9. Amennyiben vásárolt hozzá akkumulátort, úgy csatlakoztassa a készülékhez. Csak a tőlünk kapható külső akkumulátort használja a modul tartalék tápellátásához!
10. A tápfeszültség ráhelyezése után kigyullad a piros LED, ami jelzi, hogy a készülék elkezdi felvenni a kapcsolatot a mobilhálózattal (ez legfeljebb 1 percig tarthat).
11. Amennyiben elalszik a piros LED és a zöld LED villog, a modul üzemképes és feljelentkezett a hálózatra. A villogások száma jelzi a mobilhálózati térerő értékét.

A programozáshoz szükséges tápfeszültséget az USB adapterről is megkaphatja az eszköz.

A modul csatlakoztatása (PC)

Programozás PC-s szoftver segítségével

- PC-s beállítás vagy programozás esetén használja a ProRead szoftvert, amelyet ingyenesen letölthet weboldalunkról.
- A program önállóan futtatható, telepítést nem igényel.
- Windows operációs rendszerekkel kompatibilis; mindig az aktuális szoftververzió használata ajánlott
- Győződjön meg róla, hogy mindig a legfrissebb szoftvert használja!
- Újabb szoftverzverzió használata esetén ajánlott a modult már az első konfigurálás előtt frissíteni.

Kapcsolódás a modulra

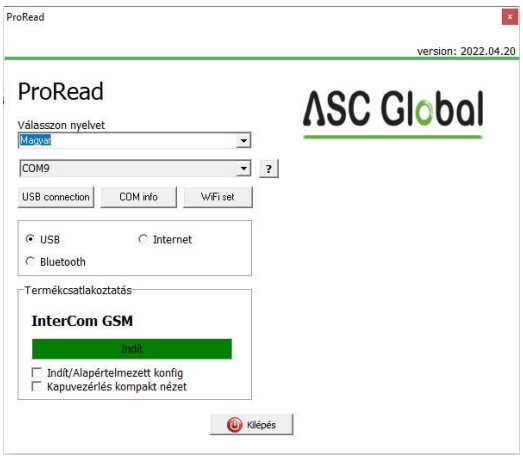

- Válassza ki, hogy USB, vagy Bluetooth kapcsolat segítségével akarja a modult programozni.
- A program nyelvének kiválasztása alatti legördülő listában (a képen COM4) kiválaszthatja, hogy a modul programozójával melyik porton szeretne kommunikálni. Ezt az értéket Windows operációs rendszer esetén az Eszközkezelő COM-portjai között, a csatlakoztatott programozót kiválasztva találhatja meg. Ha nem tudja megállapítani, akkor a COM-port automatikus keresése gomb megnyomásával a programra bízhatja ezt. A COM-port automatikus keresése akár több percet is igénybe vehet.
- Sikeres csatlakozás esetén a termékcsatlakozás panelen látni fogja a modul nevét.
- Az Indít gombra kattintva a szoftver csatlakozik a modulra, majd kiolvassa annak tartalmát.
- Az Indít/Alapértelmezett konfig gomb megnyomásával, a modulhoz történő csatlakozás után, a szoftver visszaállítja a modult a gyári alapértelmezett értékekre. A művelet előtt a szoftver megerősítést kér, amennyiben ezt a funkciót előzőleg nem kapcsoltuk ki.
- Amennyiben még nem szeretne modult csatlakoztatni, és csupán a beállítási lehetőségekre kíváncsi, akkor a Termékek - kipróbálás ablakban szabadon kiválaszthatja, hogy melyik modul beállítási lehetőségeit kívánja megismerni. Egyben lehetőséget ad a modul előre programozására is.

A program szerkezete

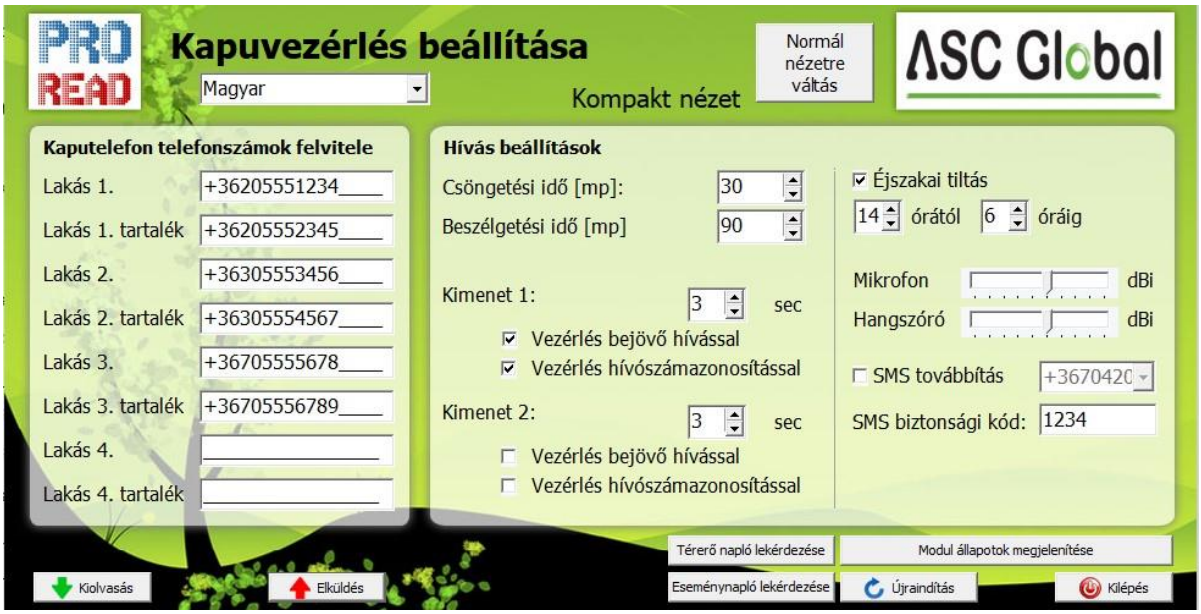

A kompakt kezelőfelület segítségével a modul legfontosabb beállítási paraméterei egy összefoglaló felületen jelennek meg. A Normál nézetre váltás gomb megnyomásával bármikor visszatérhetünk az eredeti programozói felületre. Utóbbi használatát csak indokolt esetben javasoljuk.

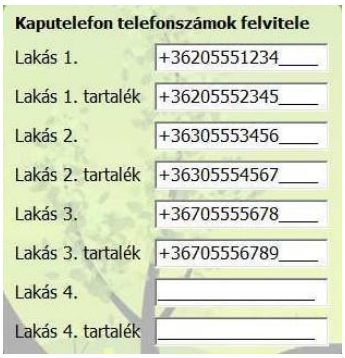

A kompakt felületen a következő adatokat lehet megadni:

Itt adhatja meg azokat a számokat, amelyekre SMS-t és/vagy hangüzenetet szeretne küldeni. Az itt megadott számoknak nemzetközi formátumban kell szerepelniük a biztos működés érdekében (pl.: +36301234567 vagy 0036301234567).

- 4 lakáshoz tartozó telefonszámokat adhat meg. (A modul bemeneteire kötött 1-1 lakáshoz tartozó gomb)
- A tartalék telefonszámokat akkor hívja a modul, amikor a csöngetési idő letelt és a fő telefonszám nem fogadta a hívást.
- Az itt lévő listát SMS-en keresztül is szerkesztheti a „TELxxy=Telefonszám” paranccsal, ahol az „xx” a lakás számát jelöli, az „y” pedig azt, hogy fő számról (1) vagy tartalék számról (2) van szó.
- (Példa: 1234TEL011=+36301234567, 1234TEL012=+36304564323)
- Bővebben a Programozás SMS-parancsok segítségével fejezetben olvashat az SMS-parancsokról.

A ***Csöngetési idő*** határozza meg, hogy a modul mennyi ideig próbálja az adott telefonszámot elérni. Ha letelik ez az idő és a hívott fél nem fogadta a hívást, akkor az adott lakáshoz tartozó tartalék telefonszámot fogja a modul hívni.
A ***Beszélgetési idő***vel beállíthatja, hogy a hívás fogadását követően hány másodpercig lehessen a kaputelefon kültéri egységén keresztül beszélni.

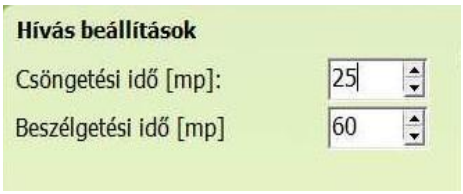

- A modulon lévő két kimenet alapértelmezett beállítás szerint monostabil módban működik.
- Itt megadhatja, hogy hány másodpercig legyen a kimenet vezérelve. Ez az érték maximum 65 000 másodperc lehet.

- Hívószámmal való vezérlés esetén beállítható, hogy a vezérlés azonosítás nélkül vagy azonosított telefonszámokkal legyen lehetséges.
- Hívószám-azonosítás nélkül a kimenetet bárki tudja vezérelni, aki ismeri a modulban lévő SIM-kártya telefonszámát.
- Hívószám-azonosításkor a ***vezérlő telefonszámok*** között nem szereplő számokról érkező hívás esetén visszautasítja a modul a vezérlés kezdeményezését. Ez nagyban megnöveli a kimenetre kötött eszköz védelmét az illetéktelen vezérléstől.
- Az éjszakai tiltás bekapcsolásával a modult megadott két időpont között átmenetileg kikapcsolhatja, így nem kezdeményez hívást. A tiltás az összes lakásra érvényes lesz.
- A kaputvagy ajtót a beállított tiltási idő alatt is lehet hívószám-azonosítással vezérelni.

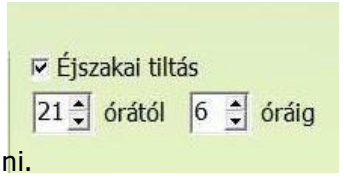

- A mikrofon, illetve hangszóró jelszintjének a beállításával szabályozhatja a modulra kötött eszköz hangszórójának hangerejét és a mikrofon érzékenységét.
- Fontos, hogy a modul nem rendelkezik belső erősítővel a hangszóró számára, így azt a kültéri egységnek kell biztosítania. Ennek hiányában bármilyen 0,5-1 W-os audio erősítő egység jó lehet a feladatra.



- Kérheti a beérkező SMS-üzenetek továbbítását a 8 telefonszám egyikére. Figyelem! Soha ne válassza itt ki a modul saját telefonszámát.

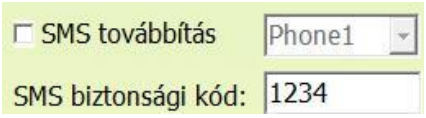

- Ugyanitt az *SMS biztonsági kód* megváltoztatása is lehetséges. Ezzel a kóddal tudja a modul beállításait a beüzemelést követően módosítani. (amennyiben az adott módosítás nem követel közvetlen hozzáférést az eszközhöz)



Az oldal alján található gombok segítségével le tudja kérni az eseménynaplót és a térerőt, valamint megjelenítheti a modul aktuális állapotát.

A modul állapotának ellenőrzése



Az aktuális állapotot a ***Modul állapot megjelenítése*** gombbal érheti el.

A modul állapotának lekérdezésekor az alábbi információkat tudhatja meg:

- Bemenetek állapota
- Kimenetek állapota
- Tamper szabotázsjelzés
- Tápfeszültség hibajelzése
- Esetleges hiba/esemény kiírása (pl.: SIM-kártya nincs behelyezve, SIM-kártya PIN-kóddal zárolva)
- Mobilhálózati kapcsolat státusza (pl.: hálózatra feljelentkezve, roaming, nincs kapcsolat vagy csatlakozás elutasítva)
- Aktuális mobilhálózati térerő (pár másodperces frissítéssel)

Az Eseménynapló kiolvasása

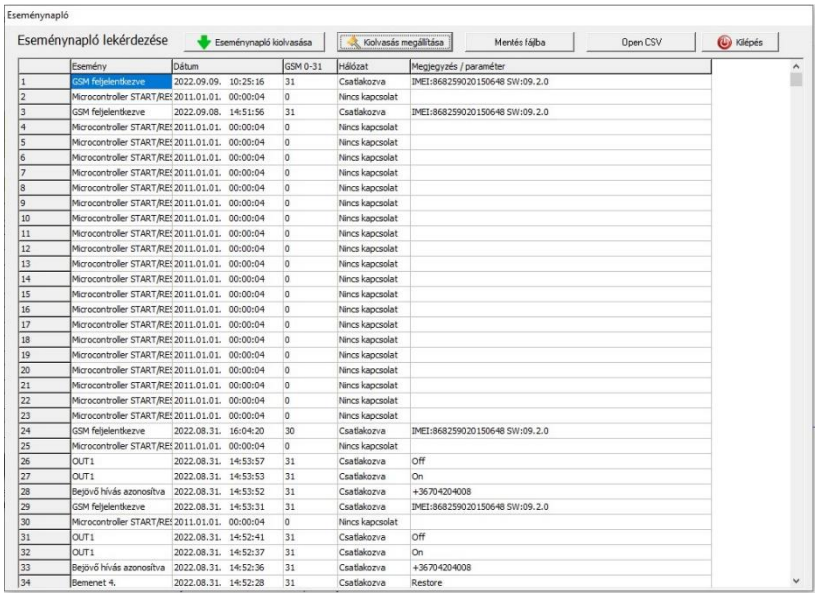

	Esemény	Dátum		GSM 0-31	Hálózat	Megjegyzés / paraméter
1	GSM feljelentkezve	2022.09.09.	10:25:16	31	Csatlakozva	IMEI:868259020150648 SW:09.2.0
2	Microcontroller START/RE	2011.01.01.	00:00:04	0	Nincs kapcsolat	
3	GSM feljelentkezve	2022.09.08.	14:51:56	31	Csatlakozva	IMEI:868259020150648 SW:09.2.0
4	Microcontroller START/RE	2011.01.01.	00:00:04	0	Nincs kapcsolat	
5	Microcontroller START/RE	2011.01.01.	00:00:04	0	Nincs kapcsolat	
6	Microcontroller START/RE	2011.01.01.	00:00:04	0	Nincs kapcsolat	
7	Microcontroller START/RE	2011.01.01.	00:00:04	0	Nincs kapcsolat	
8	Microcontroller START/RE	2011.01.01.	00:00:04	0	Nincs kapcsolat	
9	Microcontroller START/RE	2011.01.01.	00:00:04	0	Nincs kapcsolat	
10	Microcontroller START/RE	2011.01.01.	00:00:04	0	Nincs kapcsolat	
11	Microcontroller START/RE	2011.01.01.	00:00:04	0	Nincs kapcsolat	
12	Microcontroller START/RE	2011.01.01.	00:00:04	0	Nincs kapcsolat	
13	Microcontroller START/RE	2011.01.01.	00:00:04	0	Nincs kapcsolat	
14	Microcontroller START/RE	2011.01.01.	00:00:04	0	Nincs kapcsolat	
15	Microcontroller START/RE	2011.01.01.	00:00:04	0	Nincs kapcsolat	
16	Microcontroller START/RE	2011.01.01.	00:00:04	0	Nincs kapcsolat	
17	Microcontroller START/RE	2011.01.01.	00:00:04	0	Nincs kapcsolat	
18	Microcontroller START/RE	2011.01.01.	00:00:04	0	Nincs kapcsolat	
19	Microcontroller START/RE	2011.01.01.	00:00:04	0	Nincs kapcsolat	
20	Microcontroller START/RE	2011.01.01.	00:00:04	0	Nincs kapcsolat	
21	Microcontroller START/RE	2011.01.01.	00:00:04	0	Nincs kapcsolat	
22	Microcontroller START/RE	2011.01.01.	00:00:04	0	Nincs kapcsolat	
23	Microcontroller START/RE	2011.01.01.	00:00:04	0	Nincs kapcsolat	
24	GSM feljelentkezve	2022.08.31.	16:04:20	30	Csatlakozva	IMEI:868259020150648 SW:09.2.0
25	Microcontroller START/RE	2011.01.01.	00:00:04	0	Nincs kapcsolat	
26	OUT1	2022.08.31.	14:53:57	31	Csatlakozva	Off
27	OUT1	2022.08.31.	14:53:53	31	Csatlakozva	On
28	Bejövő hívás azonosítva	2022.08.31.	14:53:52	31	Csatlakozva	+36704204008
29	GSM feljelentkezve	2022.08.31.	14:53:31	31	Csatlakozva	IMEI:868259020150648 SW:09.2.0
30	Microcontroller START/RE	2011.01.01.	00:00:04	0	Nincs kapcsolat	
31	OUT1	2022.08.31.	14:52:41	31	Csatlakozva	Off
32	OUT1	2022.08.31.	14:52:37	31	Csatlakozva	On
33	Bejövő hívás azonosítva	2022.08.31.	14:52:36	31	Csatlakozva	+36704204008
34	Bemenet 4.	2022.08.31.	14:52:28	31	Csatlakozva	Restore

Az eseménynaplót az ***Eseménynapló lekérdezése*** gombbal tudja megnyitni:

- A modul a legutóbbi 16 000 eseményt képes tárolni. A szoftverben a legfrissebb bejegyzések jelennek meg elöl.
- A ***Jelzés*** oszlopban rövid információt kap az eseményről.
- A ***Dátum*** oszlopban az esemény időpontját láthatja (év, hónap, nap, óra, perc, másodperc felbontásban). FONTOS! A dátum akkor lesz pontos, ha a modul belső órája szinkronizálva van egy számítógép órájával vagy a mobilhálózattal. Utóbbit a modul automatikusan elvégzi, amint felcsatlakozott a szolgáltató hálózatára.
- A 0-31 közötti érték a térerő erősségét mutatja a jelzés bejegyzésekor. A 31 a legmagasabb érték, a 0 pedig a kapcsolat nélküli állapotot jelöli.
- ***Megjegyzés/paraméter*** oszlopban a jelzéssel kapcsolatos egyéb extra információk kerülnek be.
- Megnyitásnál a táblázat üres, az olvasás megkezdéséhez az ***Eseménynapló Kiolvasása*** gombra kell kattintani.
- Sorrend tekintetében a legfrissebb adatok fognak a lista tetején megjelenni és lefelé haladva a régebbi bejegyzések.
- Ha nem szükséges a teljes lista kiolvasása, úgy megállíthatja a kiolvasást az ***Olvasás megállítása*** gombra kattintva.
- A kiolvasott listát „csv” táblázatként (pl.: Excel) exportálhatja a szoftverből, így az későbbi elemzésre könnyen elküldhető és tárolható.

Mobilhálózati térerő kiolvasása

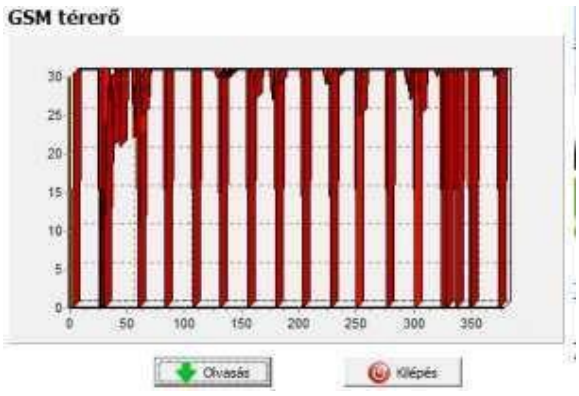

A mobilhálózati térerő állapotáról a képen látható grafikont jelenítheti meg.

- A mobilhálózati térerő megjelenítését a *Térerő napló lekérdezése* gombbal érheti el.
- Az olvasás gombot megnyomva olvashatja be az értékeket.
- A térerő változása órás felbontásban jelenik meg. Az eltelt időt ennek megfelelően kell visszafelé leolvasni.
- A függőleges skála 0-tól 31-ig van beosztva, a 31-es érték a legjobb térerőt jelenti.
- Tetszőlegesen nagyíthatja az ábrát az egér bal gombjával.
-

A modul csatlakoztatása (USB adapter)

1. Csatlakoztassa az USB adaptert a modul *Program* feliratú csatlakozójára.
2. Az USB adapterek képesek a programozáshoz elegendő tápellátást biztosítani a modul számára.
3. Az adapter USB csatlakozóját USB hosszabbító kábel segítségével illessze a számítógép bármely USB portjába.
4. **FIGYELEM! Régebbi Windows operációs rendszer esetén** a rendszer felajánlja, hogy az illesztőprogramot automatikusan telepíti. FONTOS, hogy a telepítést ne a rendszer segítségével, hanem a www.ascglobal.hu weboldalunkról letölthető **USB illesztőprogram használatával** végezzük el.

USB illesztőprogram manuális telepítése

➔ **Csatlakozás menete Bluetooth adapter segítségével**

1. Csatlakoztassa a Bluetooth adaptert a modulra, majd helyezze tápellátás alá azt.
2. Programozói eszközén (PC vagy Android-alapú mobiltelefon) aktiválja a Bluetooth-kapcsolódás lehetőségét.
3. Keresse meg a programozót Bluetooth-kapcsolattal rendelkező eszköze segítségével.
4. Miután megtalálta az adaptert, az alapértelmezett 1234 kóddal párosítsa számítógépét, okostelefonját vagy tabletjét az adapterrel. Párosítás után a programozó WiFi/BT Programmer néven található meg.
5. Keresse meg a kapcsolat COM-port azonosító számát (általában a Tulajdonságok -> Hardver fül alatt található).
6. A programozói szoftveren (PC) is állítsa be a port számát, vagy válassza az automatikus portkeresés lehetőségét.
7. Csatlakozzon a modulra.

Régebbi Windows operációs rendszer esetén a programozói szoftvert „Windows XP SP2/SP3" kompatibilitási módban kell indítani (Jobb egérgomb a szoftver indító ikonján → Tulajdonságok → Kompatibilitás)

A sikeres kapcsolat létrejöttét úgy tudja ellenőrizni, hogy a csatlakoztatott modul neve megjelenik a programozói szoftver Indít feliratú gombja mellett, illetve a programozón található zöld LED elkezd villogni.

Ha a kapcsolat létrejött az adapter és a számítógép vagy mobiltelefon között, elkezdheti a modul konfigurálását.

- Az *Indít* gombra kattintva, a csatlakozást követően kiolvasásra kerülnek a modul beállításai
- Az *Indít/Alapértelmezett konfig* gombra kattintva pedig a modult gyári alapértelmezett értékre állítja vissza (megerősítést követően)
- Androidos alkalmazás esetén a beállítások mindig kiolvasásra kerülnek csatlakozást követően

Műszaki adatok

- Tápfeszültség: 9-20 VDC
- Készenléti áramfelvétel: 40 mA + kültéri egység áramfelvétele
- Maximális áramfelvétel: 400 mA + kültéri egység áramfelvétele
- Relékimenet terhelhetősége: max. 20 V / 500 mA
- GSM-modul típusa: SIMCOM 800
- GSM frekvenciák: GSM 850 / EGSM 900 / DCS 1800 / PCS 1900 (Multi-Band)
- SIM-kártya használata: hálózatfüggetlen GSM-modul
- GSM-antenna típusa: SMA csatlakozó (a csomag tartalmazza)
- Méret: 78 x 51 x 20 mm, csomagolva: 132 x 128 x 32 mm
- Működési hőmérséklet: -20°C - +50°C

LED jelzések

A jelzések alapvető információkat adnak vissza a modul állapotáról, a mobilhálózati térerő erősségéről, valamint az esetleges hibákról. Villogás alatt értjük két hosszabb szünet közti felvillanások számát.

- A **STATUS LED (zöld) a mobilhálózati térerő minőségéről** ad visszajelzést az alábbi táblázat alapján:

Villanások száma	Térerő minősége
1	Rossz
2	
3	Megfelelő
4	Jó
5	Kiváló
Folyamatos világítás	Hálózati csatlakozás elutasítva

- Az **ACT LED (piros) világítása az inicializálás folyamatát jelenti** bekapcsoláskor, ilyenkor a modul elvégzi a kezdeti ellenőrzéseket. Egyéb esetben valamilyen esemény küldése van folyamatban (SMS vagy hanghívás).

- Ha a piros és a zöld LED egyszerre villog, akkor valamilyen hibára hívja fel a figyelmet az alábbi táblázat alapján:

Villanások száma	Hibakód
1	Hiba indítás közben
2	Kommunikációs modulhiba
3	SIM-kártya nincs behelyezve
4	SIM-kártya PIN-kóddal zárolt
10	Modem üzemmód

- A **piros** és **zöld** felváltva villogása jelenti a „reset” gomb megnyomását és az alapértelmezett értékek visszaállítását.
- Modem üzemmód esetén a ProRead-ben nyissa meg a modulállapot ablakot, így ki tud lépni a modem üzemmódból.

Elérhető bekötési rajzaink

Üzembe helyezés előtt ellenőrizze az alábbiakat:

A tápellátás elegendő áramot nyújt mind az InterCom modul, mind a kültéri egység számára.

- A modulba helyezett SIM-kártya aktiválva van és hívásra/hívás fogadására alkalmas.
- A modul a kültéri egység mikrofonjával és hangszórójával megfelelően van összekötve.
- A kültéri egység hangereje be van állítva (első bekapcsolásnál célszerű mind a mikrofon, mind pedig a hangszóró jelszintjéhez tartozó potmétert középállásba helyezni).
- Amennyiben a modul biztosítja a feszültséget a kültéri egység számára, akkor a feszültség a kültéri egységnek megfelelően van beállítva (a modulon a kültéri egység tápellátását szolgáló csatlakozó mellett található potméterrel lehet állítani 5V és 15V között).

- Fontos, hogy amennyiben a tápellátást a modul adja a kültéri egység számára, akkor a modul tápellátása a megfelelő helyre legyen bekötve.
- Amennyiben rossz helyre köti a tápellátást az eszköz károsodhat, vagy teljesen tönkremehet.
- A modul tápellátását a főpanelen, a jelölt pontra kell kötni.
- A kültéri egység tápellátását a modul főpaneljére helyezett, kisebb méretű panelen érheti el a megjelölt helyen.

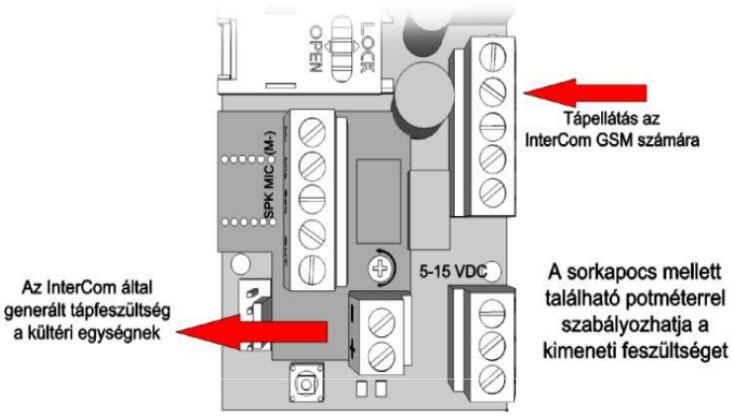

Fokozott figyelemmel legyen a bekötésre!

ASC Global MAGYARORSZÁG **InterCom GSM** BEKÖTÉSI RAJZ / WIRING DIAGRAM

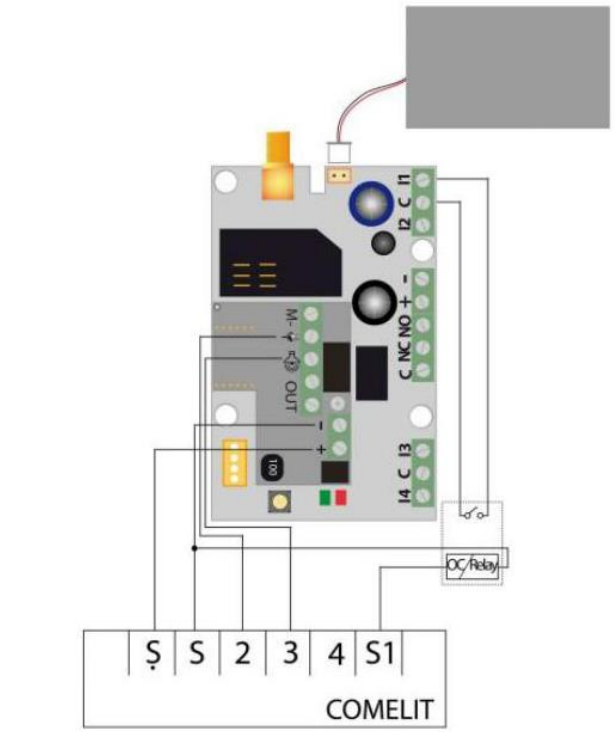

1. Rajz: Comelit általános bekötési rajz

ASC Global MAGYARORSZÁG **InterCom GSM** WIRING DIAGRAM

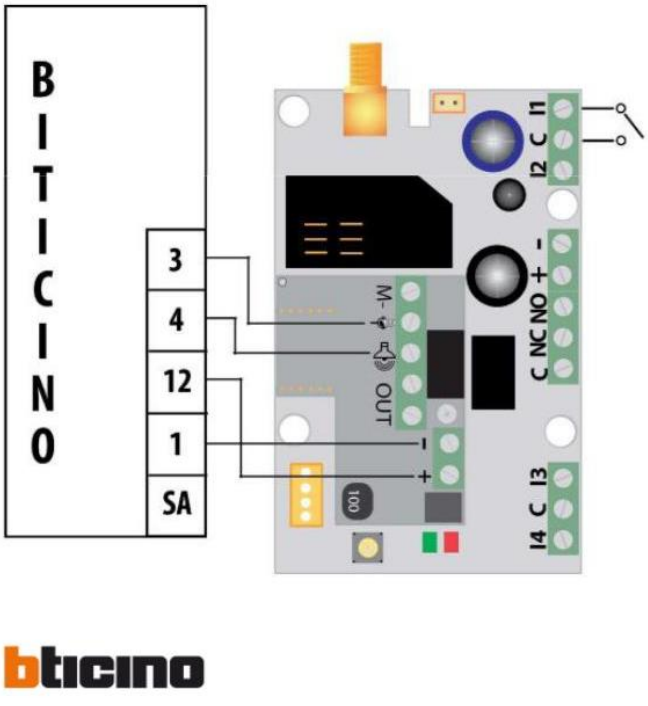

2. Rajz: Bticino általános bekötési rajz

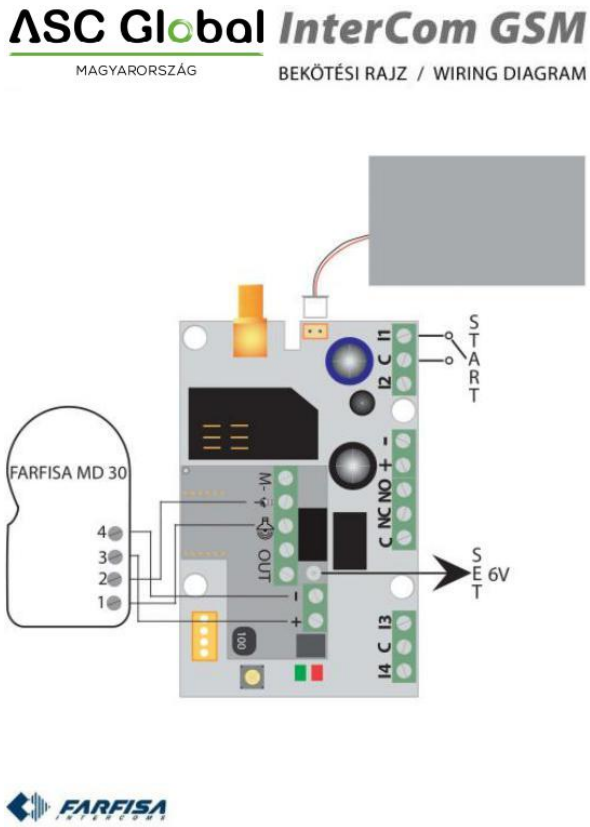

3. Rajz: Farfisa MD 30 bekötési rajz

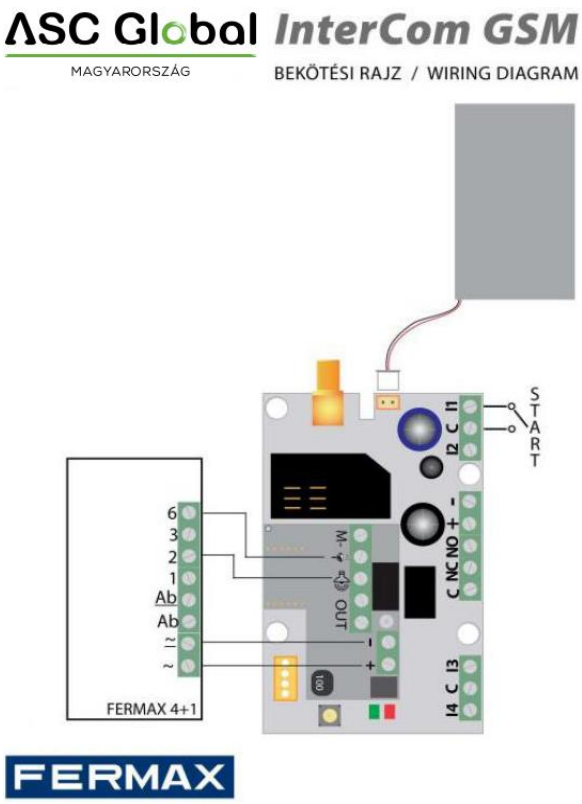

4. Rajz: Fermax általános bekötési rajz

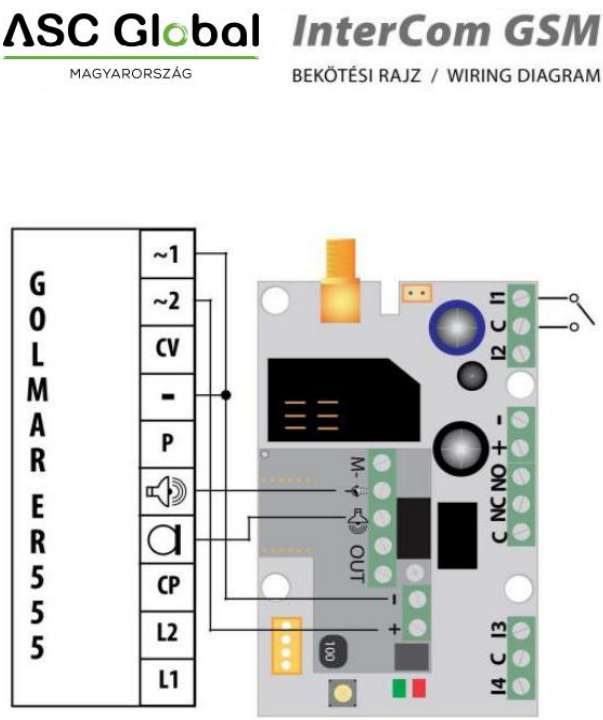

5. Rajz: Golmar ER5555

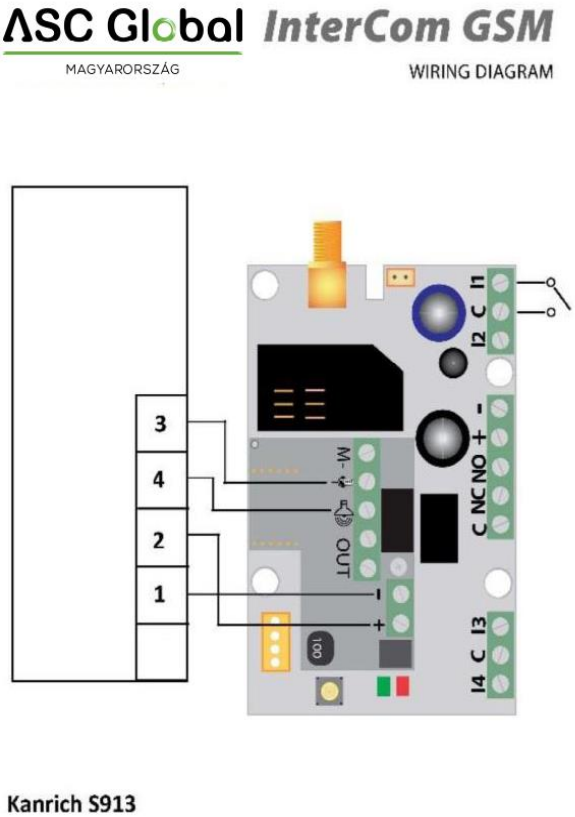

6. Rajz: Kanrich S913 bekötési rajz

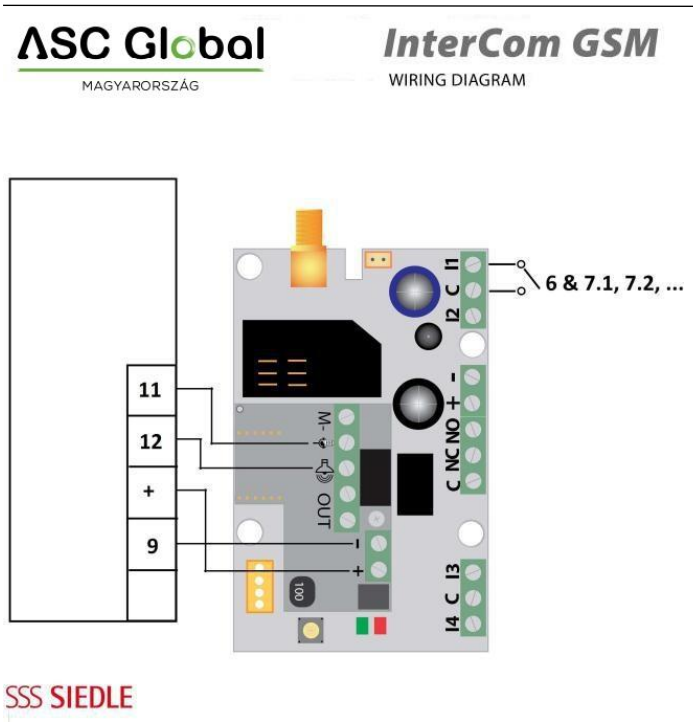

7. Rajz: Siedle bekötési rajz

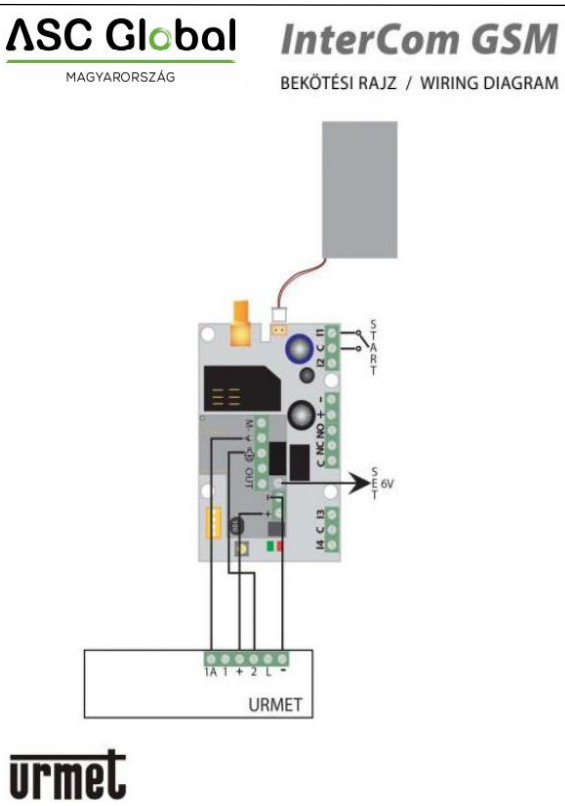

8. Rajz: Urmet általános bekötési rajz

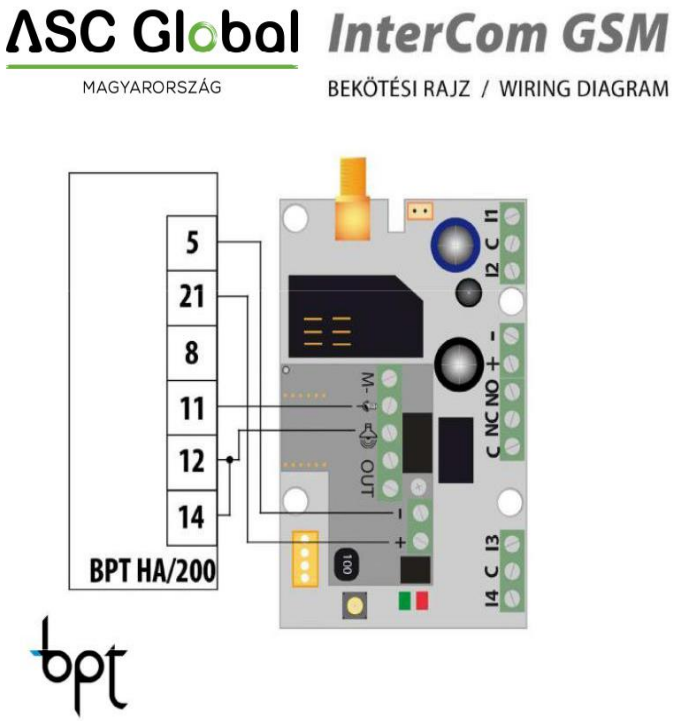

9. Rajz: BPT HA 200 bekötési rajz

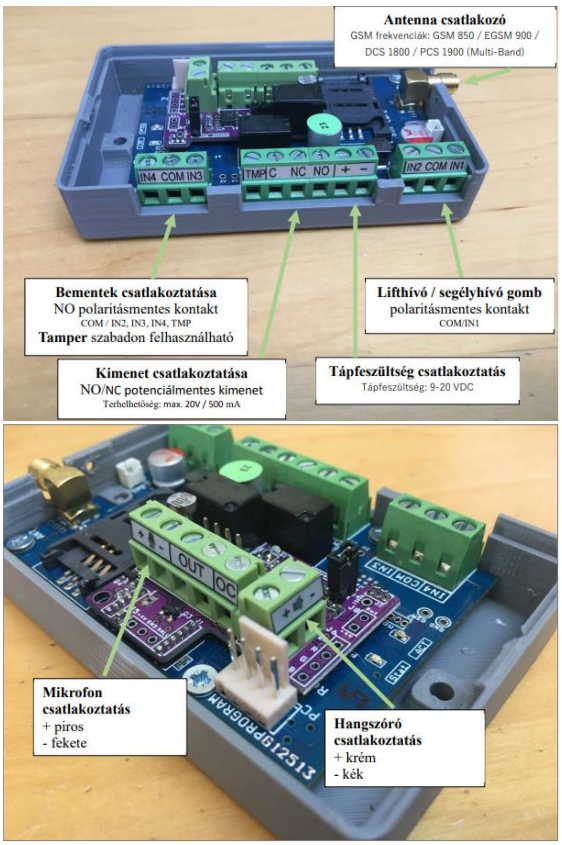

10. Rajz: az InterCom GSM/4G Monitoring Set bekötése

Programozás SMS parancsok segítségével:

A modul SMS-parancs segítségével is programozható. Az SMS szövegét mindig a biztonsági kód megadásával kell kezdeni, amelyet bármikor megváltoztathat.

A parancsok egybefűzhetőek, de az üzenet maximális hossza nem haladhatja meg a 160 karaktert.

A modul (amennyiben az lehetséges) válasz-SMS-t fog küldeni minden üzenet után. Ha ezt nem szeretné, használja a ***NOSMS*** parancsot, vagy a ***RECALL*** parancsot, amely után a modul hívással fogja jelezni a sikeres programozást.

A parancsokra vonatkozó kritériumok:

- Ékezetes karaktert nem tartalmazhat.
- A parancs összes karaktere nagybetű.
- A parancsokat szóközzel kell elválasztani.
- Az egyenlőségjel helyett használható a # jel is.
- Az üzeneteket mindig a biztonsági kóddal kell kezdeni, amely után egyből az első parancs jön szóköz nélkül.
- Az SMS-szöveg parancsot mindig * karakterrel kell lezárni.

A parancsok listája

Leírás	***SMS-parancs***		***x értéke***		***= jel utáni érték***	***Példa***
SMS biztonsági kód átírása	CODE			=	új biztonsági kód	**1234CODE=4321**
Időpont beállítása	CLOCK			=	ééhhnnóópp éé: év, hh: hónap nn: nap, óó: óra pp: perc	1234CLOCK=1905101701 Az időpont a következő lesz: 2019. 05. 10. 17:01
Telefonszám felvitele hívószám-azonosításhoz	ADD			=	Telefonszám (+36-tal)	**1234ADD=+36305551234**
Telefonszám törlése a hívószám-azonosítási listából	DEL			=	Telefonszám (+36-tal)	**1234DEL=+36305551234**
Értesítendő telefonszám felvitele/módosítása	TEL	x	Telefonszám sorszáma 1-8-ig	=	Telefonszám (+36-tal)	**1234TEL011=+36305551234**
Bemenet beállítása	INPUT	x	Bemenet sorszáma	=	tnneeeeeeee t: 0 → kikapcsolva, 1 → 24h normál, 2 → tartalék, 3 → riasztó normál, 4 → riasztó késleltetett nn → NO vagy NC eeeee...: Egyéb paraméterek: 1.e =1 → Visszaállásról SMS küldése 2.e =0 → Kötelezően 0 3.e =1 → Szirénahang 4.e =1 → Hangüzenet 5.e =1 → Távfelügyelet 6.e =1 → Híváskor nem kell	**1234INPUT1=1NC00100000** Első bemenet legyen: - 24 órás normál - Normal Close - Nem kell a visszaállásról SMS - Szirénahangot játszon le híváskor - Hangüzenet nem kell - Távfelügyeleti értesítés nincs - Híváskor kötelező felvenni - DTMF nyugtázás nem kell

					felvenni 7.e =1 → DTMF nyugtázás (#) 8.e =0 → Kötelezően 0	
Kimenet beállítása	OUTCONF	x	Kimenet sorszáma	=	iiiiirhn iiiii → ha 00000, akkor bistabil lesz, amúgy másodpercben a vezérlés ideje r → riasztáskor vezérlődjön h → híváskor vezérlődjön n = 1 → ne legyen hívószám-azonosítás	**1234OUTCONF1=00003110** 3 másodperces monostabil módban legyen a kimenet, hívással és riasztással lehessen vezérelni és kötelező legyen hívás esetén a hívószám-azonosítás.
Életjel küldése	LIFETEST			=	cccsstttttttt ccc → ciklusidő, hogy milyen időközönként küldjön üzenetet (pl.: 030 nap) ss → adott napon hány órakor (pl.: 12 órakor) tttttttt → 8 telefonszám közül melyekre küldje pl.: 00100000 → 3. telefonszám, 01010000 → 2. és 4. ...stb.)	**1234LIFETEST=0071100100100** - 7 naponként - 11 órakor - 3. és 6. telefonszámokra küldje
Értesítés küldésének beállítása	SEND	x	1.: 1. bemenet 2.: 2. bemenet 3.: 3. bemenet 4.: 4. bemenet 9.: tamper 10.: tápmonitor 12.: életjel	=	ssssssssvvvvvvvv ssssssss → értesítendő telefonszámok kijelölése SMS küldésére (0 vagy 1) vvvvvvvv → értesítendő telefonszámok kijelölése hívásra (0 vagy 1)	**1234SEND2=0010000011110000** A második bemenet hanghívást fog kezdeményezni a harmadik telefonszámra és SMS-t fog küldeni az első, második és harmadik telefonszámra.
SMS-szöveg megadása/megváltoztatása	SMSTEXT	x	1.: 1. bemenet 2.: 2. bemenet 3.: 3. bemenet 4.: 4. bemenet 9.: tamper 10.: tápmonitor 12.: életjel 16.: visszaállás	=	SMS szovege *-gal lezárva A szöveg ékezetes karaktert nem tartalmazhat!	**1234SMSTEXT1=riasztas szovege***
Bejövő SMS-ek átirányítása	REDIR			=	1-8-ig értesítendő telefonszám sorszáma	**1234REDIR=2**
Csöngetési idő beállítása	RINGTIME			=	001-től 255-ig (másodpercben)	**1234RINGTIME=030** 30 másodpercig tart a csöngetés
Maximális beszélgetési idő	CALLTIME			=	maximális beszélgetési idő (001-től 255-ig, másodpercben)	**1234CALLTIME=030**
Modul státusz információk	INFO	Utasítás				1234INFO
SMS-programozás után ne legyen válasz-SMS	NOSMS	Utasítás				1234parancs1 parancs2... NOSMS
Kimenet vezérlése	OUT	x	Kimenet száma	=	ON → Bekapcsol OFF → Kikapcsol RUN → vezérlés beállításnak megfelelően sssss → Megadott ideig vezérli a kimenetet (másodpercben)	**1234OUT1=ON** Kimenet 1 bekapcsol **1234OUT2=OFF** Kimenet 2 kikapcsol **1234OUT3=RUN** Kimenet 3 vezérlése **1234OUT4=00003** Kimenet 4 3 mp-ig kapcsoljon be
Modul újraindítása	RESTART	Utasítás				**1234RESTART**

SMS PARANCS PÉLDÁK:

1. üzenet: Bemenet beállítása és 3. értesítendő telefonszám megadása. SMS és hangüzenet küldése a 3. telefonszámra.

5384TEL3=+36201255335 CLOCK=1405271406 INPUT2=4NO00100000 SEND2=0010000000100000

Az SMS tartalma a következő:

5384 → SMS biztonsági kód, minden új SMS-t ezzel a kóddal kell kezdeni (Megváltoztatásához használja a CODE parancsot. Alapértelmezett kód: 1234).

TEL3= → 3. értesítendő telefonszám megváltoztatása. Nemzetközi formátumban adja meg a telefonszámot.

CLOCK= Dátum megváltoztatása a következőre: 2014. 05. 27. 14:06

INPUT2= → Második bemenet beállítása a következőre: késleltetett Normal Open bemenet, amely riasztás esetén szirénahangos értesítést küld.

SEND2= → A második bemenet a 3. telefonszámra küld SMS-t és hangüzenetet.

2. üzenet: A második bemenet SMS-szövegének módosítása.

A kimenet és az életjelüzenet beállítása, egy vezérlő telefonszám felvétele kimenetvezérlésre, végül az SMS biztonsági kód módosítása.

5384SMSTEXT2=Masodik bemenet riasztas* OUTCONF1=00003010

ADD=+36705553456 LIFETEST=007123000100000 CODE=2345

SMSTEXT2= → Második bemenet SMS-szövegének módosítása. Ékezetes karakter nélkül!

OUTCONF1= → Kimenet beállítása: 3 mp-es monostabil, hívószám-azonosítással.

ADD= → Telefonszám hozzáadása hívószám-azonosításhoz.

LIFETEST= → Életjelüzenet küldése hetente 12:30-kor a 3. telefonszámra.

CODE= → Az új SMS biztonsági kód 2345 lett.

További InterCom GSM / 4G modul típusok



InterCom GSM Kit 1 / 2 / 4 / InterCom 4G Kit 1 / 2 / 4

InterCom GSM Kit Emergency / InterCom 4G Kit Emergency





InterCom GSM Monitoring Set

InterCom 4G Monitoring Set



InterCom GSM Emergency Caller

InterCom 4G Emergency Caller

A modulok leírása, működése

Az InterCom GSM és 4G készülékcsalád kaputelefonos, lifthívó és segélyhívó felhasználásra kínál különböző kialakítású megoldásokat. A Kit, Monitoring Set és Emergency Caller változatok közül a telepítés helye és a felhasználás célja alapján választható ki a megfelelő kivitel. A készülékek mobilhálózaton keresztül biztosítanak kétirányú hangkapcsolatot, így a hívás fogadásához nem szükséges a helyszínen tartózkodni. Működésükhöz tápellátás, aktív SIM-kártya, antenna és megfelelő mobilhálózati lefedettség szükséges.

InterCom GSM Kit 1 / 2 / 4, Kit Emergency, Kit Forest; InterCom 4G Kit 1 / 2 / 4, Kit Emergency, Kit Forest



A kültéri, falon kívülre szerelhető kaputelefonok 1, 2 vagy 4 fém nyomógombbal, azaz 1, 2 vagy 4 lakásos kivitelben érhetők el. Külön beltéri készülék és az ahhoz vezető kábelezés kiépítésére nincs szükség, mivel a beltéri egység szerepét a felhasználók mobiltelefonjai veszik át. A névtábla és a nyomógombok megvilágítását a doboz felső részében elhelyezett, állítható színű LED-világítás biztosítja.
A nyomógomb megnyomásával a látogató az adott lakáshoz beállított telefonszámot hívja. A készülékben összesen legfeljebb 8 értesítendő telefonszám adható meg. Körhívás is beállítható: a választott működés szerint minden megadott személyt el kell érni, vagy az első hívást fogadó személy leállíthatja a további hívásokat. A kicsöngetési és beszélgetési idő egyaránt módosítható. Beszélgetés közben a mobiltelefon 4-es és 6-os gombjával külön nyitható például a kiskapu és a nagykapu, vagy vezérelhető a sorompó, a hanghívás megszakítása nélkül.



A Kit Emergency változat piros, „FIRE" feliratú, falon kívülre szerelhető műanyag házat kapott, hogy a segélyhívó távolról is jól felismerhető legyen. A doboz színe és felirata egyedileg módosítható, így a megjelenés a felhasználási helyhez igazítható. A Kit Forest zöld kültéri házas változat, amely erdei környezetben biztosít kaputelefonos kommunikációt. Mindkét kialakítás GSM és 4G változatban is elérhető.

InterCom GSM Monitoring Set / InterCom 4G Monitoring Set



A Monitoring Set meglévő vagy egyedi előlap mögé telepíthető, dobozos kivitelű összeállítás, amelyhez külön elhelyezhető mikrofon és hangszóró tartozik. Ez a kialakítás lehetővé teszi, hogy a hangátviteli elemeket a helyszín adottságaihoz igazítva rögzítsük, miközben a központi egység védett helyre kerül.
Meglévő kaputelefon korszerűsítéséhez, egyedi hívórendszer kialakításához vagy liftvezérlő mellé történő beépítéshez is használható. A megfelelően elhelyezett mikrofon és hangszóró közvetlen beszélgetést tesz lehetővé a helyszínen tartózkodó személy és a hívott fél között. Távfelügyeleti alkalmazásnál az eseményjelzés továbbítását hanghívás követheti, így a jelzés fogadása után a helyzet szóban is tisztázható.

InterCom GSM Emergency Caller / InterCom 4G Emergency Caller



Az Emergency Caller egy nyomógombos, saját beépített mikrofonnal és hangszóróval rendelkező segélyhívó készülék, amely a helyi vezérléstől függetlenül használható. Falra szerelhető és süllyesztett kivitelben is elérhető, így a telepítés módja a helyszínhez igazítható.
A segélyhívó gomb megnyomásával a készülék az előre beállított elérhetőségeket hívja, és kétirányú hangkapcsolatot biztosít például portaszolgálattal, felügyeleti központtal vagy segítséget nyújtó személlyel. Legfeljebb 8 értesítendő telefonszám állítható be, módosítható kicsöngetési idővel. A távfelügyeleti jelzés továbbítását itt is hanghívás követheti. A kialakítás lifteknél, bejáratoknál, sorompóknál és más olyan helyeken alkalmazható, ahol könnyen elérhető, egyszerűen kezelhető segélyhívási lehetőségre van szükség.

Műszaki adatok

- Tápfeszültség: 9-24 VDC
- Készenléti áramfelvétel: 40 mA + kültéri egység
- Maximum áramfelvétel: 400 mA
- Relé kimenet terhelhetősége: max. 30 V / 500 mA
- 2G modul típusa: SIMCOM 900
- 2G GSM frekvenciák: GSM 850 / EGSM 900 / DCS 1800 / PCS 1900 (Multi-Band)
- 4G modul típusa: SIM5300EA

- 4G frekvenciák: TDD-LTE B38/B40/B41, FDD-LTE B1/B3/B5/B7/B8/B20, WCDMA/HSDPA/HSPA+ B1/B5/B8, GSM/GPRS/EDGE 900/1800 MHz
- SIM-kártya használat: hálózat független GSM modul
- GSM antenna típus: SMA csatlakozó (a csomag tartalmazza) a készüléktől minimum 1 méterre kell elhelyezni (TILOS a készülékre vagy a közelébe rakni!)
- Kaputelefon méret (szélesség x magasság x mélység alul / mélység felül):
  1 gombos: 90 x 174 x 45/71 (mm)
  2 gombos: 90 x 174 x 45/71 (mm)
  4 gombos: 90 x 199 x 45/71 (mm)
  Monitoring Set méret: (szélesség x hosszúság x mélység): 58 x 92x 27 (mm)
- Csomagolási méret (hosszúság x szélesség x magasság):
  Kaputelefon és Emergency Caller: 205 x 98 x 112 (mm)
  Monitoring Set: 128 x 130 x 30 (mm)
- Működési hőmérséklet: -20°C - +50°C